geass.com

sartorius mechatronics

Basamenti extra piatti IF

Piattaforme

- Facile utilizzo grazie al design ergonomico e alla dotazione studiata in ogni dettaglio
- Ideali p. es. per camere bianche nell'industria farmaceutica in quanto costruiti secondo i requisiti igienici vigenti
- Adatti per l'uso di sostanze aggressive grazie alla resistenza dei materiali impiegati
- Pulizia umida ultrafacile, p. es. in ambienti di produzione umidi dell'industria alimentare
- Mobilità elevata grazie alle rotelle e al timone di guida
- Minimi costi di manutenzione e lunga vita utile grazie alla costruzione robusta

(nella figura a sinistra compreso accessorio in opzione)

Specifiche tecniche generali

IFP:
Acciaio, rivestimento a polveri (colore: RAL7030)
- Grado di protezione IP65
- Con opzione Y2 per l'impiego in aree Ex della zona 2 e 22
  ATEX: II 3 GD EEx nA II T6 T80°C

IFS:
Acciaio inox AISI 304, sabbiato
- Grado di protezione IP68
- In opzione con piatto di carico in acciaio inox AISI 304 lucidato elettroliticamente o in acciaio inox AISI 316 Ti lucidato elettroliticamente
- Con opzione Y2 per l'impiego in aree Ex della zona 2 e 22
  ATEX: II 3 GD EEx nA II T6 T80°C

IFXS:
Acciaio inox AISI 304, sabbiato
- Grado di protezione IP69K
- In opzione con piatto di carico in acciaio inox AISI 304 lucidato elettroliticamente o in acciaio inox AISI 316 Ti lucidato elettroliticamente
- Versione per l'impiego in aree Ex della zona 1 e 21
  ATEX: II 2 GD EEx ib II C T4 T150°C

Lunghezza cavo
6 m, di serie posato sulla piattaforma di pesatura

Temperatura d'esercizio e ambiente ammessa:
–10 ... +40 °C

Risoluzione
omologabili CE-M per classe III (1x3000e, 2x3000e) o non omologabili

Altro:
4 piedini regolabili, livella

Esempio di codice modello

IF	P	4	1500	RR	L
Piatta-forma	Esecuzione: P = acciaio verniciato S = acciaio inox XS = protezione Ex, acciaio inox	Numero celle di carico	Portate in kg	Dimensioni della piattaforma di pesata	Risoluzione: non omologabile CE-M 15.000 d = L 30.000 d = I omologabile CE-M 3.000 e = LCE 2×3.000 e = NCE*

Disegni quotati

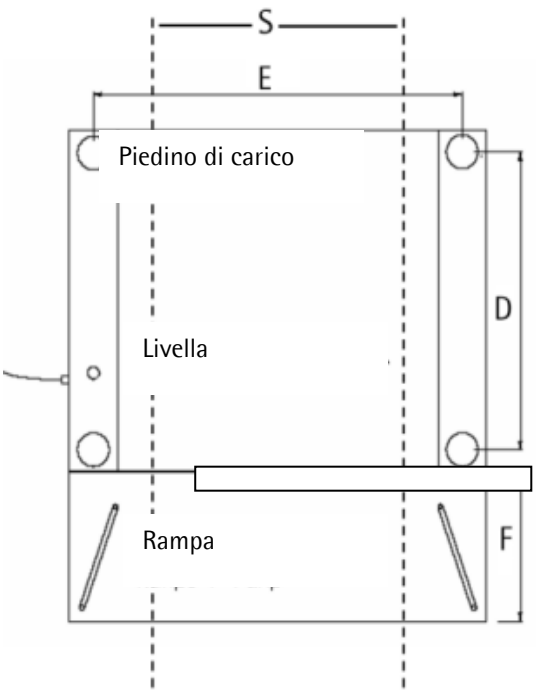

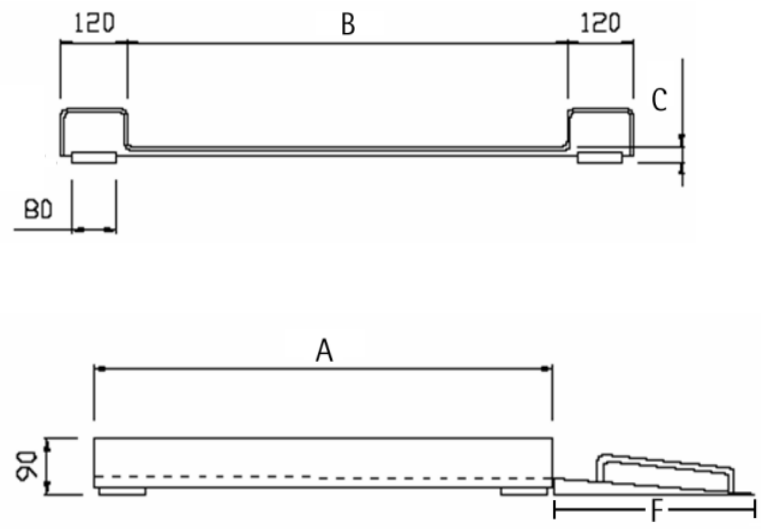

Misure in mm

Dimensioni

Codice dimensioni	GG	IG	II	LG	LI	LL	NL	NN	RN	RR	WR
A (mm)	600	800	800	1.000	1.000	1.000	1.250	1.250	1.500	1.500	2.000
B (mm)	600	600	800	600	800	1.000	1.000	1.250	1.250	1.500	1.500
E (mm)	720	720	920	720	920	1.120	1.120	1.370	1.370	1.620	1.620
D (mm)	500	700	700	900	900	900	1.150	1.150	1.400	1.400	1.900

Altezza (C in mm)

Portata		150 kg		300 kg		600 kg		1.000 kg		1.500 kg		3.000kg	
Dimensioni in mm (AxB)	Codice dimensioni	Altezza standard	Altezza opzionale in mm										
600x600	GG	35	25	35	25	35	25	35	25	-		-	
800x600	IG	35	25	35	25	35	25	35	25	-		-	
800x800	II	35	25	35	25	35	25	35	25	35	25	-	
1.000x600	LG	35	25	35	25	35	25	35	25	35	25	-	
1.000x800	LI	35	25	35	25	35	25	35	25	45	35	-	
1.000x1.000	LL	35	25	35	25	35	25	35	25	45	35	45	-
1.250x1.000	NL	35	25	35	25	35	25	35	25	45	35	45	-
1.250x1.250	NN	35	25	35	25	45	35	45	35	45	35	45	-
1.500x1.250	RN	35	25	35	25	45	35	45	35	45	35	45	-
1.500x1.500	RR	45	35	45	35	45	35	45	-	45	-	45	-
2.000x1.500	WR	45	35	45	35	45	35	45	-	45	-	45	-

Dimensioni rampa (F in mm)

Codice dimensioni	GG	IG	II	LG	LI	LL	NL	NN	RN	RR	WR
Con altezza di 35|25 mm	350	350	350	350	350	350	350	350	350	350	-
Con altezza di 45 mm	-	-	-	-	500	500	500	500	500	500	500

Risoluzioni bilancia a campo unico

Portata in kg	-I 30.000 d in g	-L 15.000 d in g	-LCE 1x3.000 e omologabile CE-M in g
150	5	10	50
300	10	20	100
600	20	50	200
1.000	50	100	500
1.500	50	100	500
3.000	100	200	1.000

Risoluzioni bilancia a campi plurimi

		-NCE 2x3.000 e omologabile		
Portata in kg	Portata 1 in kg	Risoluzione per portata 1 in g	Portata 2 in kg	Risoluzione per portata 2 in g
150*	60	20	150*	50
300	150	50	300	100
600	300	100	600	200
1.000	600	200	1.000	500
1.500	600	200	1.500	500
3.000	1.500	500	3.000	1.000

* La portata 150 kg per dimensioni NN, RN, RR, WR non possibile nella variante –NCE.

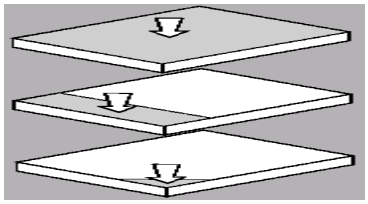

Limiti d'esercizio
Resistente al carico in conformità a DIN 1925 / Carico standard 2

Portata in kg	Codice dimensioni	Portata con carico al centro in kg	Portata con carico di lato in kg	Portata con carico in un angolo in kg	Portata per asse con altezze opzionali *
150	da GG a NL	300	150	75	150
150	da NN a WR	600	300	150	300
300		600	300	150	300
600		1.700	850	425	850
1.000		2.000	1.000	500	1.000
1.500		3.000	1.500	750	1.500
3.000		3.500	1.500	750	1.500

*** Distanza interasse minima del basamento spostabile (S in mm)**
- Tenerne conto con altezze opzionali di 25 o 35 mm
- Calcolo della distanza interasse minima (S): larghezza (B) meno 150 mm

Peso basamento e dimensioni imballaggio

Codice dimensioni	Dimensioni in mm (AxB)	Peso netto (incl. 1 rampa) in kg	Peso lordo (con pallet) in kg	Peso della rampa in kg	Imballaggio		
					Lunghezza in mm	Larghezza in mm	Altezza in mm
GG	600x600	55	90	14	1.160	1.230	260
IG	800x600	65	100	14	1.160	1.230	260
II	800x800	75	110	18	1.160	1.230	260
LG	1000x600	75	110	14	1.160	1.230	260
LI	1000x800	85	120	18	1.160	1.230	260
LL	1.000x1.000	130	170	30	1.400	1.440	280
NL	1.250x1.000	140	180	30	1.400	1.440	280
NN	1.250x1.250	170	218	35	1.650	1.680	280
RN	1.500x1.250	200	248	35	1.650	1.680	280
RR	1.500x1.500	230	285	40	1.650	1.680	280
WR	2.000x1.500	270	335	40	2.150	1.900	280

Panoramica delle opzioni

Modelli standard	Opzione	
	T4	Barra d'arresto per il caricamento e scaricamento solo da un lato
	T13	4 maniglie per il trasporto poste sul lato anteriore e posteriore
	T6	Rotelle sul lato posteriore e maniglia sul davanti per il sollevamento e la guida da un lato
	T15	Seconda rampa per il caricamento e l'utilizzo del basamento da entrambi i lati
	T14	Colonnina per il fissaggio di un indicatore per bilance elettronico
	T9	Piastra di copertura per la protezione aggiuntiva del fondo della piattaforma, provvista di fori per i piedini di carico
Modelli a ribalta		
	T8	Dispositivo di sollevamento d'alta gamma; soddisfa i requisiti NIOSH per quanto riguarda la possibilità d'uso da parte di una singola persona (forza di sollevamento richiesta < 20 kg).
	T12	Come l'opzione T8, tuttavia con una seconda rampa per il caricamento e l'utilizzo del basamento da entrambi i lati
	T10	Dispositivo di sollevamento nella versione base con snodo di ribaltamento e cilindri a pressione di gas, per l'uso sono richieste due persone
	T11	Come l'opzione T10, tuttavia con una seconda rampa per il caricamento e l'utilizzo del basamento da entrambi i lati
	T4	Barra d'arresto per il caricamento e scaricamento solo da un lato
	T9	Piastra di copertura per la protezione aggiuntiva del fondo della piattaforma, provvista di fori per i piedini di carico
Modelli con rotelle		
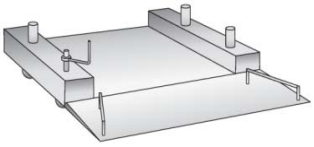	**T7**	4 rotelle integrate, abbassabili ed estraibili per trasportare facilmente la piattaforma
	T5	Timone di guida per il facile spostamento, di serie insieme alla barra d'arresto
	T4	Barra d'arresto per il caricamento e scaricamento solo da un lato
	T9	Piastra di copertura per la protezione aggiuntiva del fondo della piattaforma, provvista di fori per i piedini di carico
	T15	Seconda rampa per il caricamento e l'utilizzo del basamento da entrambi i lati
	T14	Colonnina per il fissaggio di un indicatore per bilance elettronico

Sartorius AG Weender Landstrasse
94-108 37075 Goettingen,
Germania

Distributore Autorizzato :
Geass S.r.l.
Torino (Italy)
Tel.: +39 011.22.91.578
Fax: +39 011.27.45.418
mail : info@geass.com
web site : www.geass.com

Con riserva di modifiche tecniche.

Versione: Maggio 2009